● 倒拉孔 Ø24X14 孔

○ 押出孔 Ø24X10 孔

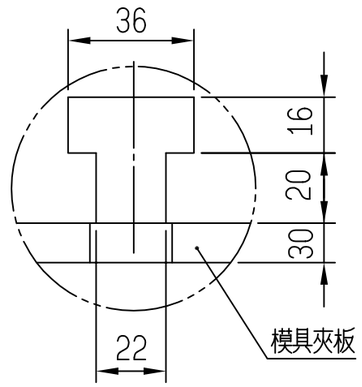

T型槽,"D" 詳 圖

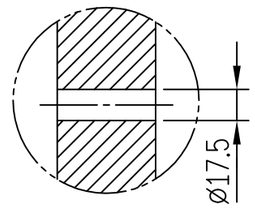

"E-E" 剖 視 圖

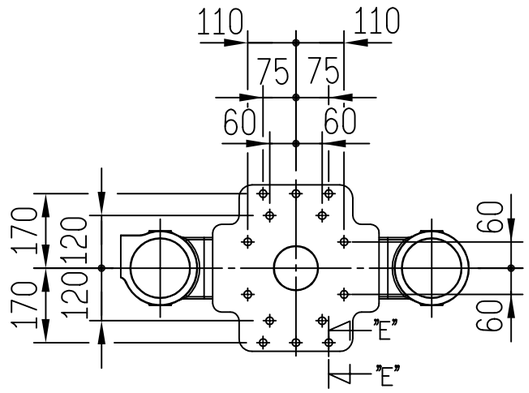

倒拉孔位置圖
"C-C"剖視圖

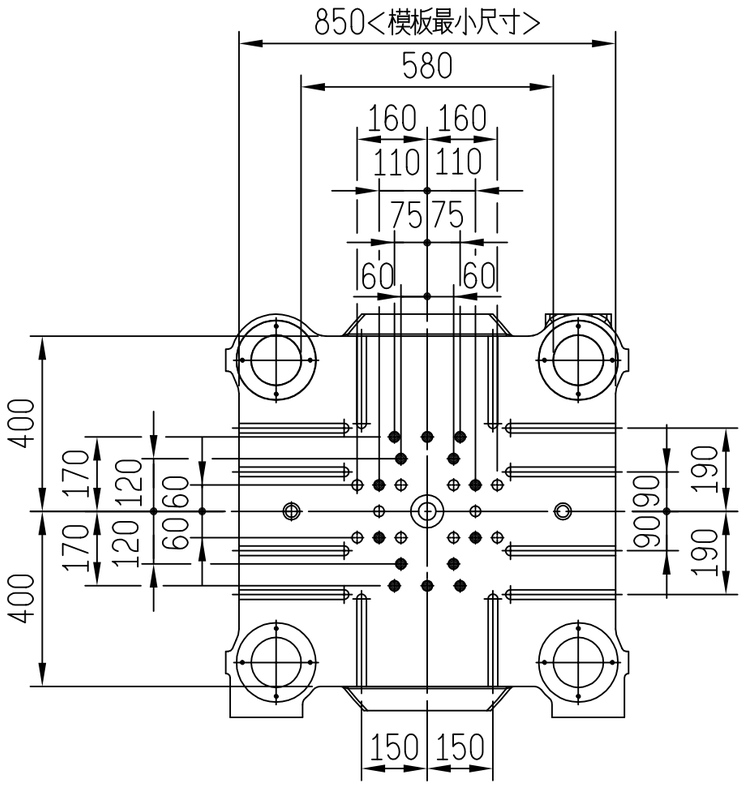

"A-A" 剖 視 圖

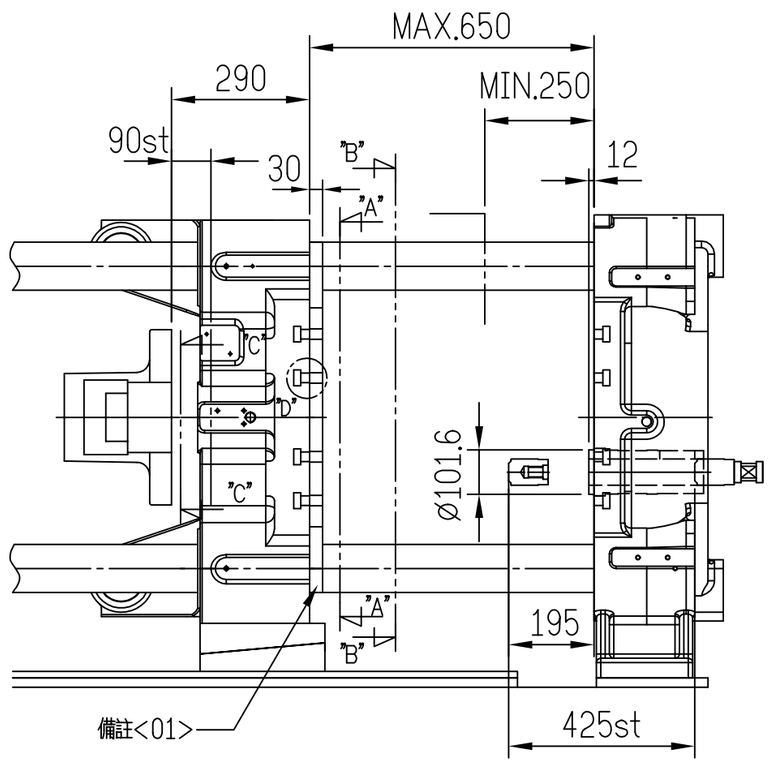

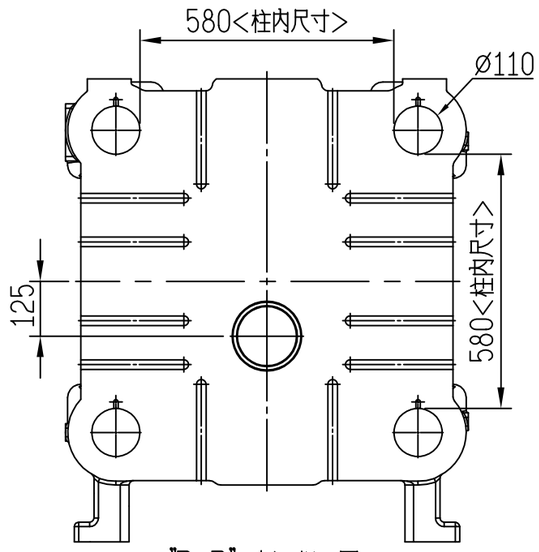

"B-B" 剖 視 圖

備註<01>:180T~420T模具夾板為選購配備.

鋁台精機廠股份有限公司 ZITAI-PRECISION MACHINERY CO., LTD	機型	ZDC-250T	圖號	L1CPDCA131	適用部位	模板與押出關係圖說明